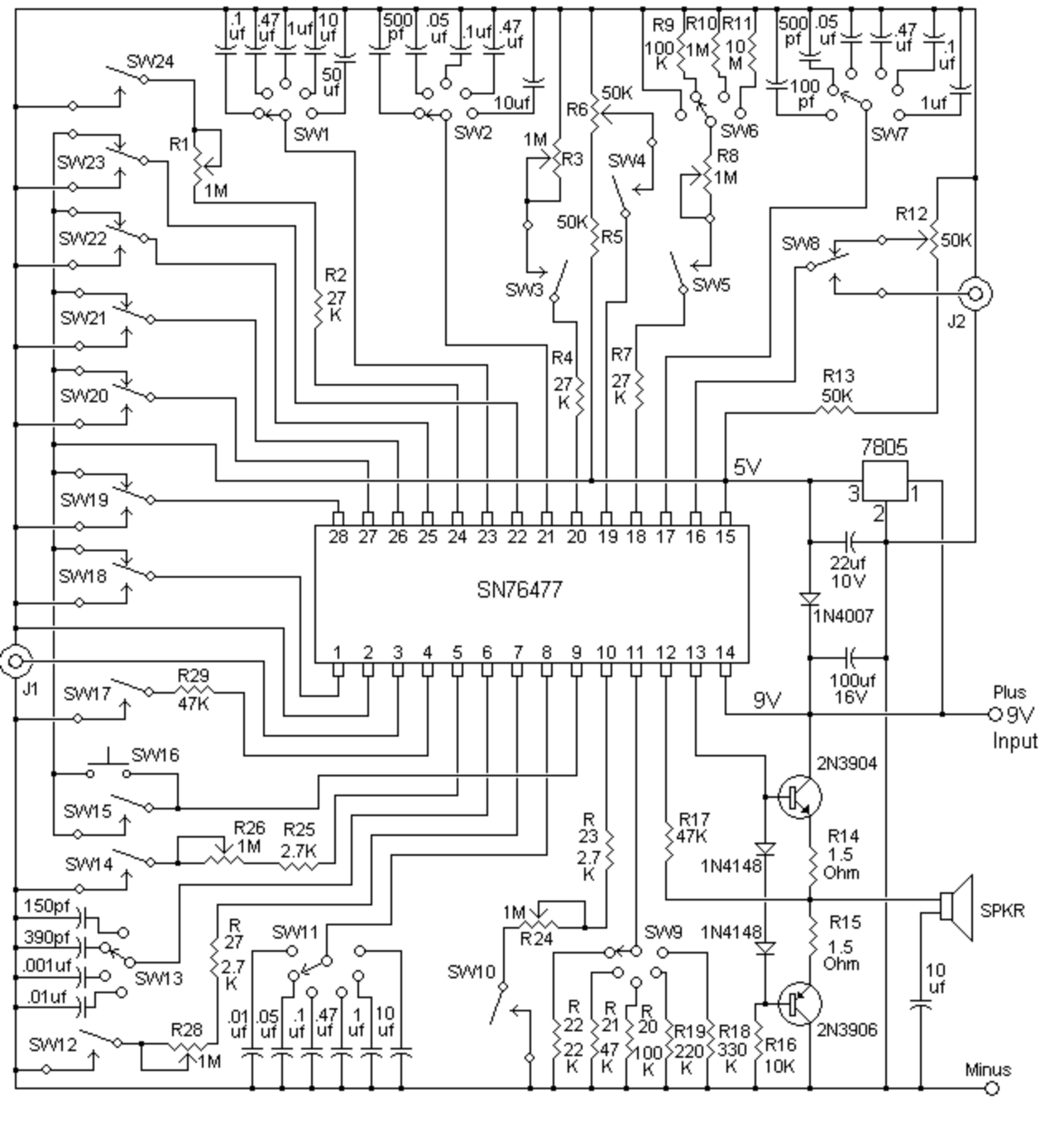
.1 uf
.47 uf
1uf
10 uf
50 uf
500 pf
.05 uf
.1uf
.47 uf
10uf
R9 100 K
R10 1M
R11 10 M
500 pf
.05 uf
.47 uf
.1 uf
100 pf
1uf
SW24
SW1
SW2
SW6
SW7
R6 50K
R1 1M
1M R3
SW4
R8 1M
SW23
SW22
SW21
SW20
SW19
SW18
SW17
SW16
SW15
SW14
SW13
SW12
SW11
SW10
SW9
SW8
SW3
SW5
50K R5
R12 50K
J2
R2 27 K
R4 27 K
R7 27 K
R13 50K
7805
5V
3
1
2
28 27 26 25 24 23 22 21 20 19 18 17 16 15
SN76477
1 2 3 4 5 6 7 8 9 10 11 12 13 14
22uf 10V
1N4007
100uf 16V
J1
R29 47K
9V
Plus 9V Input
2N3904
R26 1M
R25 2.7K
R 23 2.7 K
R17 47K
1N4148
R14 1.5 Ohm
150pf
390pf
.001uf
.01uf
R 27 2.7 K
1M R24
1N4148
R15 1.5 Ohm
SPKR
10 uf
.01 uf
.05 uf
.1 uf
.47 uf
1 uf
10 uf
R28 1M
R 22 22 K
R 21 47 K
R 20 100 K
R19 220 K
R18 330 K
R16 10K
2N3906
Minus